RECHARGEABLE MINI FAN
WITH AM/FM RADIO & LED LIGHT

User Manual

Model: KU33006

VENTILADOR RECARGABLE
CON RADIO Y LÁMPARA DE LED

Manual de Uso

Modelo: KU33006

FEATURES

1. HANDLE
2. LIGHT SWITCH
3. DC JACK
4. CHARGE INDICATOR
5. SPEAKER
6. FAN SWITCH
7. LIGHT
8. FAN BLADE
9. AM/FM SWITCH
10. AUDIO JACK
11. TUNING KNOB
12. VOLUME KNOB
13. BATTERY DOOR
14. USB CABLE
15. AUDIO CABLE
16. EXTERNAL ADAPTOR

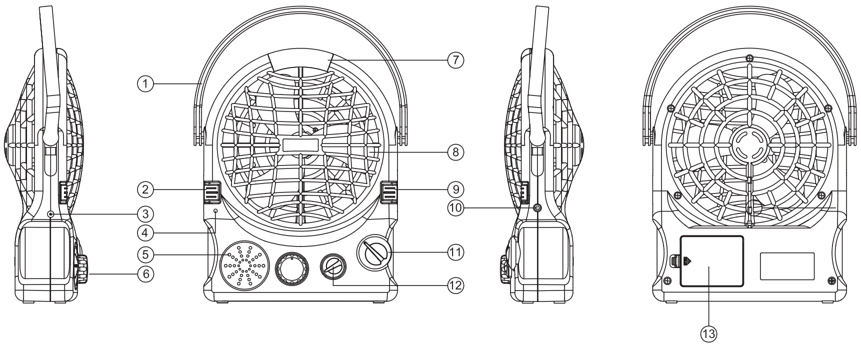

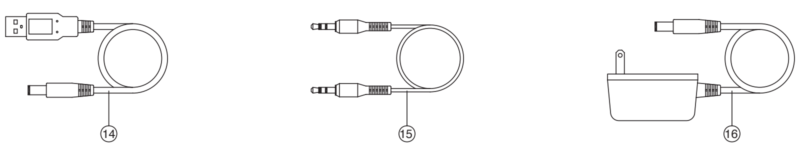

CAUTION
RISK OF ELECTRICAL SHOCK
DO NOT OPEN

CAUTION: TO PREVENT ELECTRICAL SHOCK OF FIRE HAZARD. DO NOT EXPOSE THIS PRODUCT TO RAIN OR MOISTURE OR REMOVE BACK COVER. NO USER-SERVICEABLE PARTS INSIDE. REFER SERVICING TO QUALIFIED SERVICE PERSONNEL.

The lightning flash with arrowhead symbol, within an equilateral triangle, is intended to alert the user to the presence of uninsulated. "dangerous voltage" within the product's enclosure that may be of sufficient magnitude to constitute a risk of electric shock to persons.

The exclamation point within an equilateral triangle is intended to alert the user to the presence of important operating and maintenance (servicing) instructions in the literature accompanying the appliance.

WARNING: TO REDUCE THE RISK OR FIRE AND ELECTRIC SHOCK. DO NOT EXPOSE THIS APPLIANCE UNDER RAIN OR MOISTURE.

CARACTERÍSTICAS

1. Mango
2. Botón de encendido de la luz
3. Entrada DC
4. Indicador de carga
5. Altavoz
6. Botón de encendido
7. Lámpara
8. Aspas
9. Para cambiar AM/FM
10. Entrada de audio
11. Perilla de sintonización
12. Perilla de Volumen
13. Tapa de batería
14. Cable USB
15. Cable de audio
16. Cable de corriente

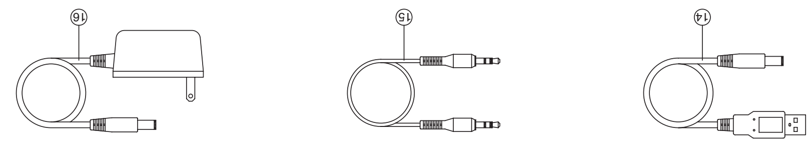

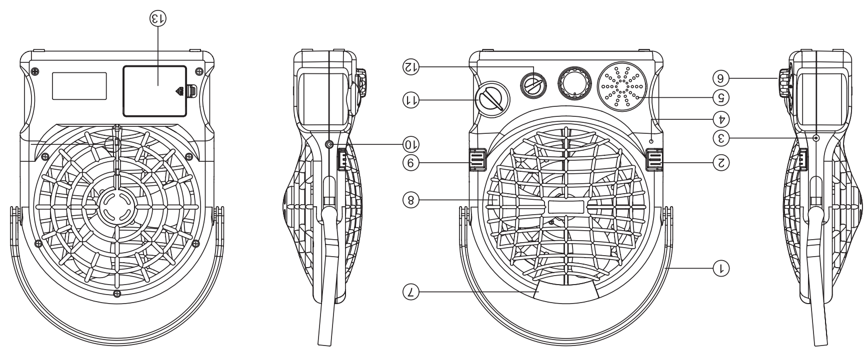

PRECAUCIÓN
RIESGO DE DESCARGA ELÉCTRICA
NO ABRIR

PRECAUCIÓN: CON EL FIN DE EVITAR UNA DESCARGA ELÉCTRICA O EL RIESGO DE QUE SE OCASIONE UN INCENDIO, NO EXPONGA ESTE PRODUCTO A LA LLUVIA O A LA HUMEDAD NI RETIRE LAS CUBIERTAS. NO SE ENCONTRARÁ PIEZAS ÚTILES DENTRO. TODO SERVICIO TÉCNICO DEBE LLEVARSE CABO POR PARTE DEL PERSONAL CALIFICADO.

La figura de un rayo de luz en forma de flecha dentro de un triángulo equilátero tiene como fin alertar al usuario de la presencia de voltaje no aislado y peligroso en la parte interna del producto, suficientemente alto como para representar un riesgo de una descarga eléctrica para una persona.

El signo de exclamación dentro de un triángulo equilátero tiene como fin alertar al usuario de la presencia de instrucciones importantes de servicio técnico y de mantenimiento en los manuales que acompañan el electrodoméstico.

ADVERTENCIA: CON EL FIN DE REDUCIR EL RIESGO DE QUE SE PRODUZCA UN INCENDIO O UNA DESCARGA ELÉCTRICA, NO EXPONGA ESTE ELECTRODOMÉSTICO A LA LLUVIA O A LA HUMEDAD.

IMPORTANT NOTES

1. Please read the instruction manual carefully before operating the rechargeable fan unit.
2. Make sure the electric voltage correct before plugging in.
3. Please recharge the unit when light goes dim or the fan goes slow.
4. Make sure the switches must be in "OFF" position when not in use.
5. The efficiency may decrease if the unit is used or charged when temperature is below 32°F (0°C) or above 104°F (40°C).
6. Please keep out of reach of water or rain for proper use.

MODE OF OPERATION

A) FAN WITH HIGH-LOW SPEED

1. Place the Fan Switch (No.6) to "LOW" or "HIGH" position to achieve low or high speed of fan.
2. Place it to "OFF" postion to end the operation.

B) LED LIGHT

Place the LED light ON/OFF switch (No.2) in "ON" position, the LED will light up immediately. Push to "OFF" position to end the operation.

C) RADIO section

- AM RADIO

  Frequency range: 540KHz - 1600 KHz

- FM RADIO

  Frequency range: 88MHz - 108 MHz

1. Place the AM/FM selector (No.9) in "AM" or "FM" position.
2. Adjust the volume knob (No.12) to turn on the radio and to give the desired level of sound.
3. Select desired radio station by the tuning knob (No.11).

D) AUDIO OUTPUT

1. Connect the 3.5mm audio plug of your audio device to audio jack (No.10).
2. Switch on your audio device, place the raido selector (No.9) in "AM" or "FM" position to output the audio.
3. Adjust the volume control (No.12) to give the desired level of sound.
4. Adjust the volume control (No.12) in "OFF" position to end the operation.

WARNING FOR THE RECHARGEABLE LEAD ACID BATTERY.

1. This Rechargeable Lantern is only applicable for charging the sealed Lead-Acid battery. Do not charge with different types or non-rechargeable batteries.

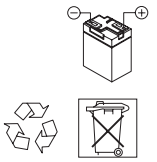

2. During using or recharging the lead-acid battery, the appliance must be placed in a well ventilated area.
3. The orientation of the lead-acid battery with regard to polarity battery contact(+)&(-). Do not short circuit or put into fire, avoid reverse charging.
4. Regarding safe disposal of used lead-acid batteries, insert the batteries into battery charger according to the lead-acid battery polarity. After use, charge the lead-acid battery at least 20 hours every time to achieve full charge condition.
5. Leaking lead-acid battery must be removed from the appliance carefully. The lead-acid battery must be recycled or disposed of properly.
6. The lead-acid battery must be removed from the appliance before it is scrapped.
7. The lead-acid battery is to be disposed of safely by putting into battery compartment with cover.
8. The appliance must be disconnected from power supply before removing the battery.

IMPORTANTES

1. Por favor lea el manual de instrucciones detenidamente antes de utilizar el ventilador recargable.
2. Asegúrese de contar con el voltaje eléctrico correcto antes de enchufar.
3. Proceda a recargar el aparato cuando la luz se torne tenue o el ventilador funcione lentamente.
4. Asegúrese de mantener los botones en la posición "OFF" (apagado) cuando no se vaya a utilizar el aparato.
5. La eficiencia del electrodoméstico podría disminuir si se utiliza o se recarga cuando la temperatura se encuentre por debajo de los 32 °F (0 °C) o por encima de los 104 °F (40 °C).
6. Mantenga el electrodoméstico lejos del agua o de la lluvia.

INSTRUCCIONES DE FUNCIONAMIENTO A VENTILADOR A VELOCIDAD ALTA – BAJA

1. Coloque el botón del ventilador (No. 6) en la posición LOW (bajo) o HIGH (alto) para contar con velocidad baja o alta del ventilador.
2. Coloque el botón en la posición "OFF" para detener el funcionamiento.

B) LUZ LED

Coloque el botón de encendido ON/OFF de la luz LED (No. 2) en la posición "ON". La luz LED se encenderá inmediatamente. Presione para colocar en "OFF" y proceder a apagar.

C) Sección de la RADIO

• RADIO AM

Rango de frecuencia 540 Khz – 1600 Khz

• RADIO FM

Rango de frecuencia: 88 Mhz – 108 Mhz

1. Coloque el selector de AM/FM (No. 9) en la posición AM o FM.
2. Regule la perilla de volumen (No. 12) para encender la radio y obtener el nivel de sonido deseado.
3. Seleccione la emisora de radio deseada girando la perilla de sintonización (No. 11).

D) ENTRADA DE AUDIO

1. Conecte el conector de audio de 3.5mm del dispositivo de audio a la entrada de audio (No. 10)
2. Encienda el dispositivo de audio y coloque el selector de la radio (No. 9) en la posición AM o FM para contar con la salida de audio.
3. Regule el control de volumen (No .12) para contar con el nivel de sonido deseado.
4. Coloque la perilla de control de volumen (No. 12) en la posición "OFF" para apagar.

ADVERTENCIA CON RESPECTO A LA BATERÍA DE ÁCIDO DE PLOMO RECARGABLE

1. El cargador de las baterías sólo debe utilizarse para cargar la batería de ácido de plomo sellada. No intente recargar otro tipo de baterías o baterías no recargables.

2. Durante la recarga o el uso de la batería de ácido de plomo, el electrodoméstico debe encontrarse en un lugar con una buena ventilación.

3. Preste atención a la colocación de la batería recargable con respecto a las polaridades (+) y (-). No lleve a cabo conexiones de circuitos, no coloque las baterías en el fuego y evite la recarga en reverso.
4. Para recargar la batería, colóquela dentro del cargador prestando atención a las polaridades. Después de utilizar la batería, proceda a recargar por lo menos unas 20 horas para contar con una carga completa.
5. Si existiera una fuga de parte de la batería, retírela del electrodoméstico con cuidado. Proceda a reciclar o a desechar la batería de ácido de plomo adecuadamente.
6. La batería debe retirarse del electrodoméstico antes de desecharlo.
7. Al momento de desechar la batería, colóquela dentro del compartimiento con la tapa puesta en su lugar.
8. El electrodoméstico debe encontrarse desenchufado antes de proceder a retirar la batería.

HOW TO RECHARGE THE UNIT

NOTE: Before recharging, please make sure the switches must be in "OFF" position.

1. Connect the DC jack (No.3) to wall socket with external DC adaptor or USB cable provided..
2. The red charging indicator (No.4) will light up indicating the unit is under charging.

WARNING:
PLEASE DO NOT SHORT CIRCUIT BATTERY CONTRACT (+) & (-) OR PUT INTO FIRE.

HOW TO OPERATE WITH DRY BATTERIES (SEE DRAWING 1)
BATTERY SPEC.: AA Alkaline x 3pcs

1. Open the battery door (No.13).
2. Insert the dry batteries according to correct directions.
3. Close the battery door (No.13).

HOW TO STAND THE UNIT ON TABLE (SEE DRAWING 2)

1. Pull the handle (No.1) upside.
2. Turn the handle backward to suitable angle for standing.

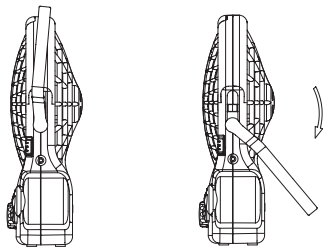

DRAWING 2

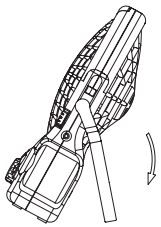

DRAWING 1

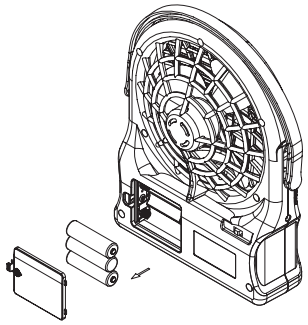

TECHNICAL SPECIFICATIONS

Input voltage.....DC/5V
External Adaptor Spec.....DC/5V 500mA
Radio Frequency.....AM : 540KHz - 1600KHz
FM : 88MHz - 108 MHz
Operating Temperature..... 0°C-40°C
Humidity.....lower than 90%
Charging Time
External Adaptor.....10 Hours
USB.....22 Hours
LED Spec.....Super Bright LED x 4pcs
Battery Spec
Rechargeable Battery.....Lead Acid 4V
Dry Battery.....AA Alkaline x 3pcs
Duration Time
Rechargeable Battery:
LED Light.....22 Hours
Fan (Low Speed).....8 Hours
Fan (High Speed).....4.5 Hours
Radio.....12 Hours

MAINTENANCE:

Use a small cotton swab with cleaning alcohol to clean the lamp apparatus, never use strong or volatile chemical to clean the fan, for damage will be made to the plastic parts.

WARNING:
To avoid electric shock, please do not open the unit for repairing or cleaning unless by qualified person.
If the supply cord is damaged, it must be replaced by the manufacturer, its service agent or similarly qualified persons in order to avoid a hazard.

IB385B01

CÓMO RECARGAR EL ELECTRODOMÉSTICO

NOTA: Antes de proceder con la recarga, asegúrese de que los botones se encuentren en la posición "OFF".

1. Conecte la entrada CD (No. 3) al tomacorriente utilizando un adaptador externo DC o el cable USB que viene incluido.
2. La luz indicadora de recarga (No. 4) se iluminará en señal de que el equipo se encuentra cargándose.

ADVERTENCIA
NO EFECTÚE CONEXIONES DE LOS CIRCUITOS CON LOS CONTACTOS DE LA BATERÍA (+) Y (-) NI COLOQUE LAS BATERÍAS EN EL FUEGO.

CÓMO UTILIZAR CON BATERÍAS SECAS (VÉASE LA FIGURA 1)
ESPECIFICACIONES DE LAS BATERÍAS: Alcalina AA x 3 unidades

1. Abra el compartimiento de las baterías (No. 13).
2. Coloque las baterías secas conforme a las polaridades correctas.
3. Proceda a colocar la tapa del compartimiento en su lugar (No. 13).

CÓMO COLOCAR EL EQUIPO SOBRE UNA MESA (VÉASE LA FIGURA 2)

1. Coloque el mango (No. 1) hacia arriba.
2. Gire el mango hacia atrás hasta alcanzar un ángulo apropiado para apoyar el equipo.

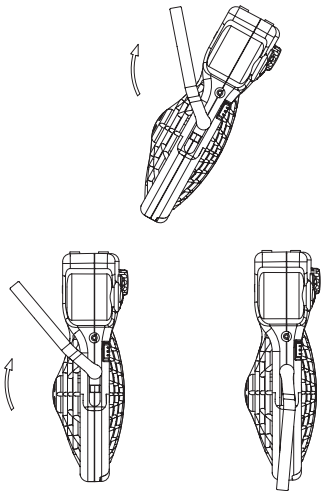

FIGURA 2

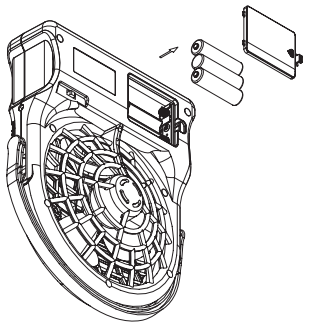

FIGURA 1

Voltaje de entrada	DC/5V
Especificaciones del adaptador externo	DC/5V 500mA
Frecuencia de la radio	AM 540Khz – 1600Khz FM 88Mhz – 108Mhz
Temperatura de funcionamiento	0 ℃ – 40 ℃
Humedad	menor de 90%
Tiempo de recarga	
Adaptador externo	10 horas
USB	22 horas
Especificaciones LED	LED ultra brillante x 4 U
Especificaciones de la batería	
Batería recargable	Ácido de plomo 4V
Batería seca	Alcalina AA x 3 unidades
Tiempo de duración	
Batería recargable	
Luz LED	22 horas
Ventilador (velocidad baja)	8 horas
Ventilador (velocidad alta)	4.5 horas
Radio	12 horas

MANTENIMIENTO

Utilice un hisopo de algodón y alcohol para limpiar la lámpara del aparato. Nunca utilice químicos fuertes o volátiles para limpiar el ventilador ya que esto puede dañar las partes de plástico.

ADVERTENCIA:
Con el fin de evitar una descarga eléctrica, no abra el aparato para efectuar reparaciones o limpieza a menos que sea por parte de una persona calificada. Si el cordón se dañara, éste debe reemplazarse por parte del fabricante, su representante de servicio técnico o cualquier otra persona calificada con el fin de evitar cualquier eventualidad.

IB385B01